Typ B4 - B6

Stožáry jsou určeny pro montáž svítidel přímo na dřík. Svou výškou představují vhodný typ pro osvětlování prostorů pro chodce. Pro zvýšení životnosti mohou být opatřeny v místě vetknutí ochrannou manžetou (označení B4m). Dodáváno také provedení přírubové (označení B4p). V případě vyhovujícího namáhání nohou být použity také výložníky typu VSD a VB. Na stožár mohou být použity všechny druhy povrchových úprav.

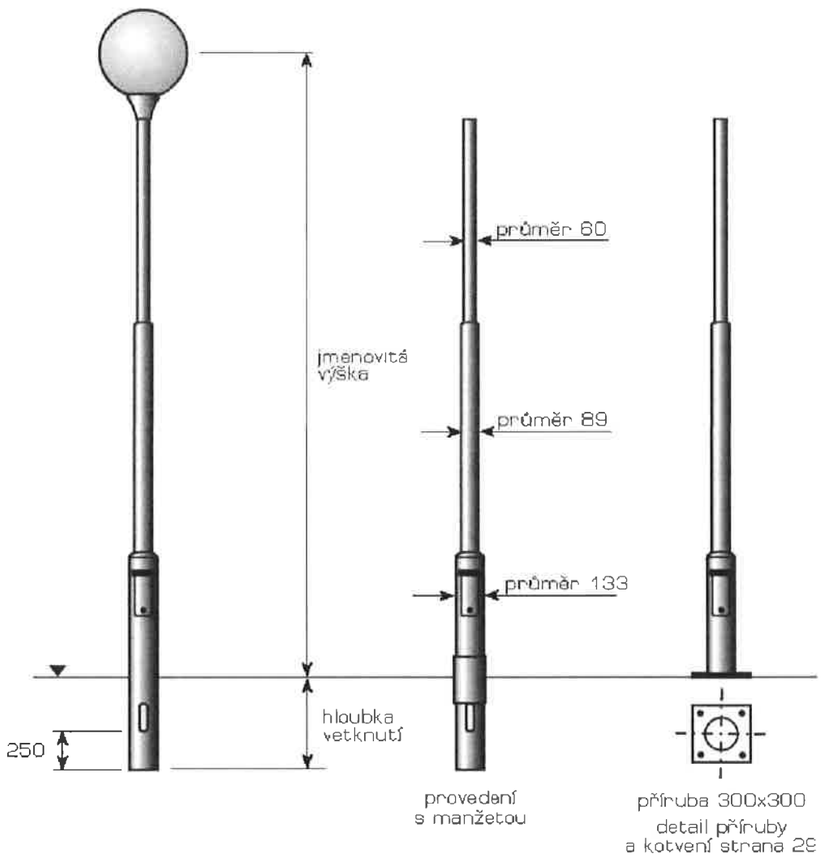

Typ	Jmenovitá výška [m]	Jmenovitý vrch. tah [kN]	Dimenze trubek	Délka dříku [m]	Hloubka vetknutí [m]	Hmotnost [kg]
B4/B4m	4,0	0,95	133/89/60	4,3	0,7	46/50
B4p	4,0	0,95	133/89/60	3,6	0,0	43
B5/B5m	5,0	0,72	133/89/60	5,3	0,7	52/56
B5p	5,0	0,72	133/89/60	4,6	0,0	49
B6/B6m	6,0	0,56	133/89/60	6,3	0,7	59/63
B6p	6,0	0,56	133/89/60	5,6	0,0	56

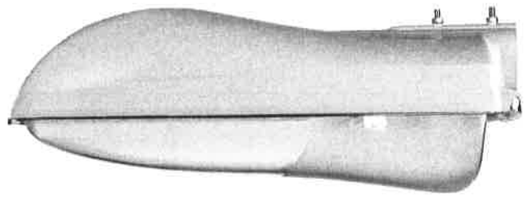

CHARAKTERISTIKA

LED svítidlo s dlouhou životností a výbornými optickými parametry pro širokou škálu venkovního použití. Pro vyšší spolehlivost je možné svítidlo vybavit integrovanou přepěťovou ochranou.

UŽITÍ

komunikace I. II. III. třídy parkoviště venkovní areály pěší zóny cyklostezky



Fotogalerie





ROZMĚRY SVÍTIDLA

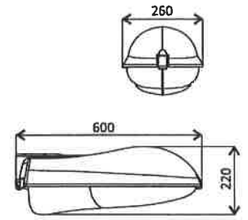

TECHNICKÁ SPECIFIKACE

ELEKTRICKÉ PARAMETRY	
Světelný zdroj	» LED
Napájecí napětí	» AC 230V / 50Hz
Způsob připojení	» svorkovnice
Předřadná část	» elektronický zdroj
Možnosti regulace	» bez regulace (bez značení) » DALI + DSI (DALI)
Nouzový modul	» bez modulu (bez značení)
SVĚTELNÉ PARAMETRY	
Optický systém	» osvětlení komunikací třídy ME (ME) » osvětlení komunikací třídy S (S) » osvětlení parkovacích ploch P (P)
Distribuce světla	» přímá
Index barevného podání	» Ra 70 – 80 = Ra > 7xx
Teplota chromatičnosti	» (xx) 40 = Tc 4000 K » (xx) 50 = Tc 5000 K
Životnost	» 100 000 hod.
KONSTRUKCE	
Těleso svítidla	» hliníkový odlitek
Barva	» RAL 9006 » RAL jiné (na objednávku)
Typ povrchu	» lesk
Kryt svítidla	» polykarbonát (bez značení)
BEZPEČNOST	
Třída ochrany	» I » II (na objednávku)
Maximální teplota okolí	» Max t_a -25 / +40°C
Krytí elektrické části svítidla	» IP 65
Krytí optické části svítidla	» IP 65
Nebezpečí požáru	» Montáž na hořlavé podklady - ANO
MONTÁŽ	
Způsob	» výložníkem obou (60mm) » výložníkem obou (89mm)
Doporučená výška	» od 3 m - do 8 m

SVĚTELNĚ-TECHNICKÁ CHARAKTERISTIKA

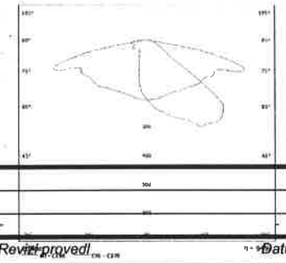

Revize Revizi provedl Datum revize

PROJEKTY VODAM s.r.o. Galašova 158, 753 01 Hranice tel.: 581 607 107, fax: 581 604 878 E-mail: vodam@vodam.cz www.vodam.cz		VODAM	
HIP	ING. PETR MATUŠKA	DATUM	LISTOPAD 2016
ZODPOVĚDNÝ PROJEKTANT	ING. PETR MATUŠKA		
VYPRACOVAL	ING. VÍTĚZSLAV HUMPLÍK	AUTORIZAČNÍ PODPIS	
TECHNICKÁ KONTROLA			
ZADAVATEL	MĚSTYS HUSTOPEČE NAD BEČVOU	ZAK. ČÍSLO	04.179
OKRES	PŘEROV	ARCH. ČÍSLO	2108
KRAJ	OLOMOUCKÝ	MĚŘÍTKO	-
PROJEKT SPORTOVNÍ HALA HUSTOPEČE NAD BEČVOU D-2 DOKUMENTACE TECHNICKÝCH ZAŘÍZENÍ			PARÉ
OBJEKT D-2.2.3 SO 04 VENKOVNÍ OSVĚTLENÍ			STUPEŇ DPS
PŘÍLOHA STOŽÁR A SVÍTIDLO VO			ČÍSLO PŘÍLOHY D-2.2.3.4